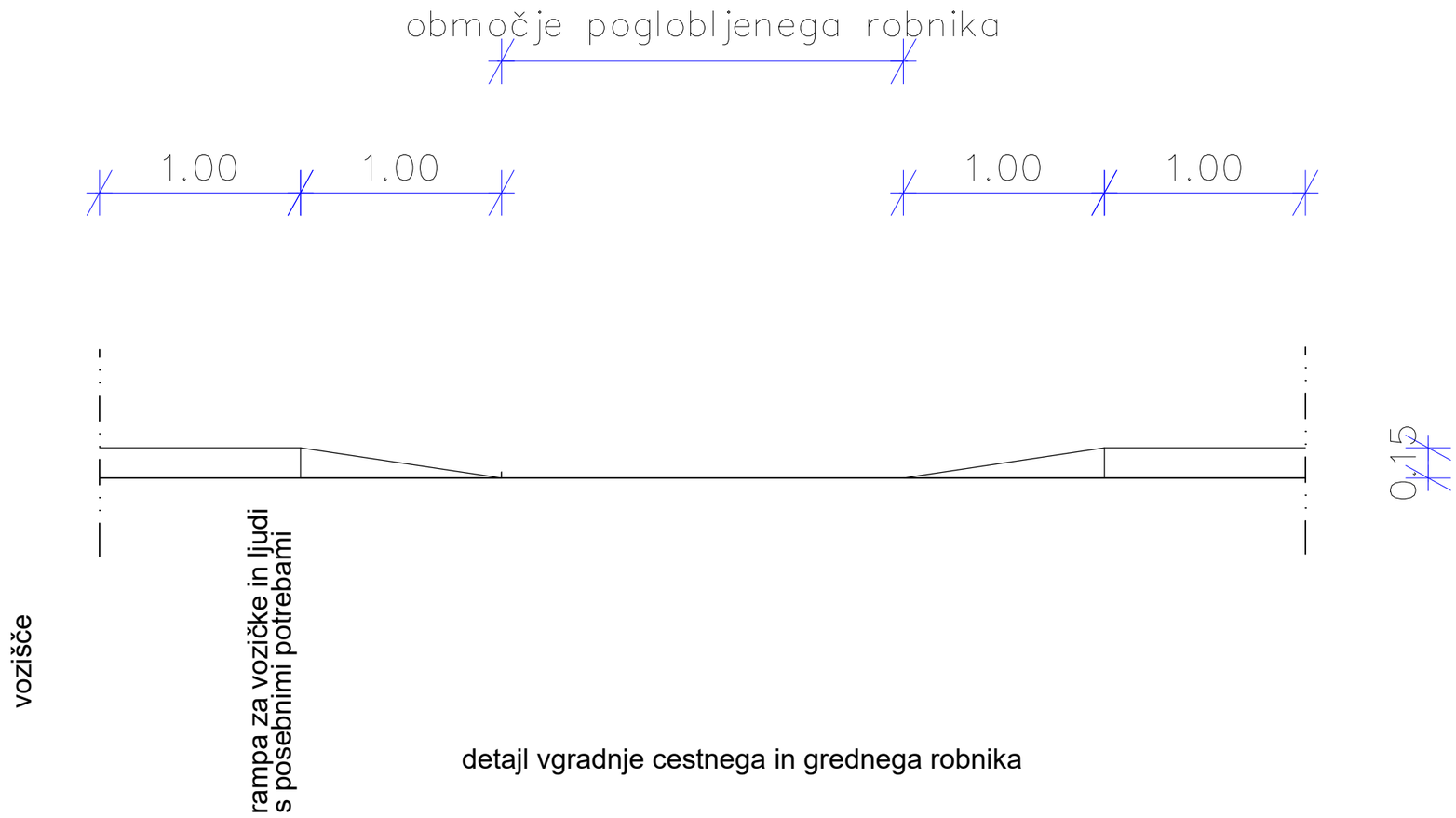

detajl vgradnje cestnega in grednega robnika

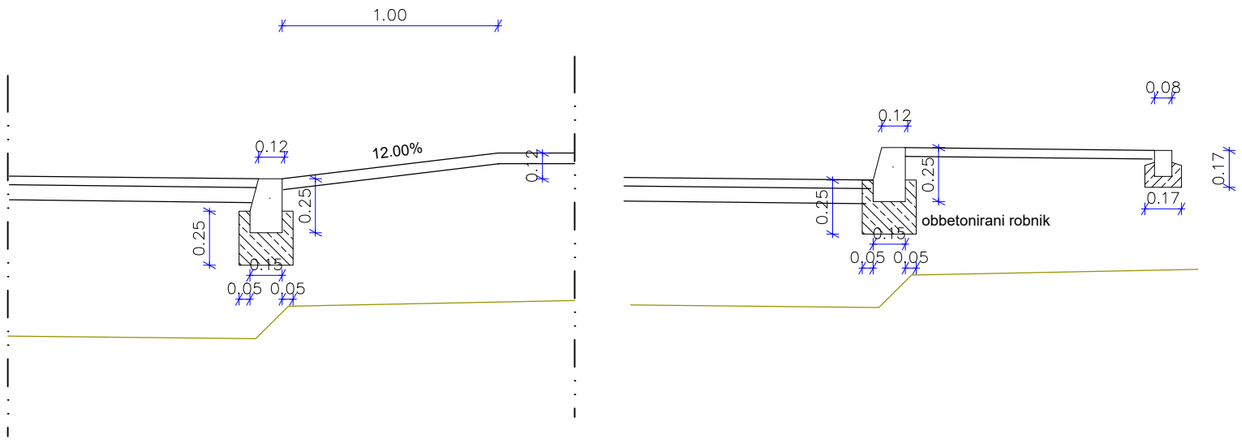

Index.:	Opis spremembe:	Datum:

PLANGRAD d.o.o.
PROJEKTIRANJE, POSREDNIŠTVO IN GRADBENIŠTVO
Aškerčeva ul. 6, 9000 MURSKA SOBOTA
GSM: 040 641 287, E-mail: plangrad@gmail.com

Št.projekta: DG-74/17
Št.načrta: DG-74/17
Datum: April 2019

Investitor: MESTNA OBČINA MURSKA SOBOTA
Kardoševa 2
9000 Murska Sobota

Vodja projekta: Milena Bojović univ.dipl.gosp.inž. Ident.št.: G-3996
Pooblaščeni inženir: Milena Bojović univ.dipl.gosp.inž. Ident.št.: G-3996

Objekt: Ureditev Kroške ulice v M. Soboti (projektiranje enosmerne dvostranske kolesarske steze in hodnikov za pešce, ureditev zelenih površin, javne razsvetljave ter preplastitev celotnega vozišča)

Vrsta načrta: 02-NAČRT S PODROČJA GRADBENIŠTVA
Vrsta projekta: PZI

Vsebina: Detajl poglobljenega robnika
Merilo: 1:25
Številka risbe: 11

Pov = 0.12 m2